HUMANTECHNIK

HUMANTECHNIK GmbH

visuTone.

ATEL SERVIS
KANCELÁŘSKÁ TECHNIKA

Modřanská 1061 / 15 Praha 4
Tel: 244 400 484 , 721 280 777
www.atel.cz info@atel.cz

Verze 2.10 VTCZ

www.atelservis.cz

Ovládací prvky

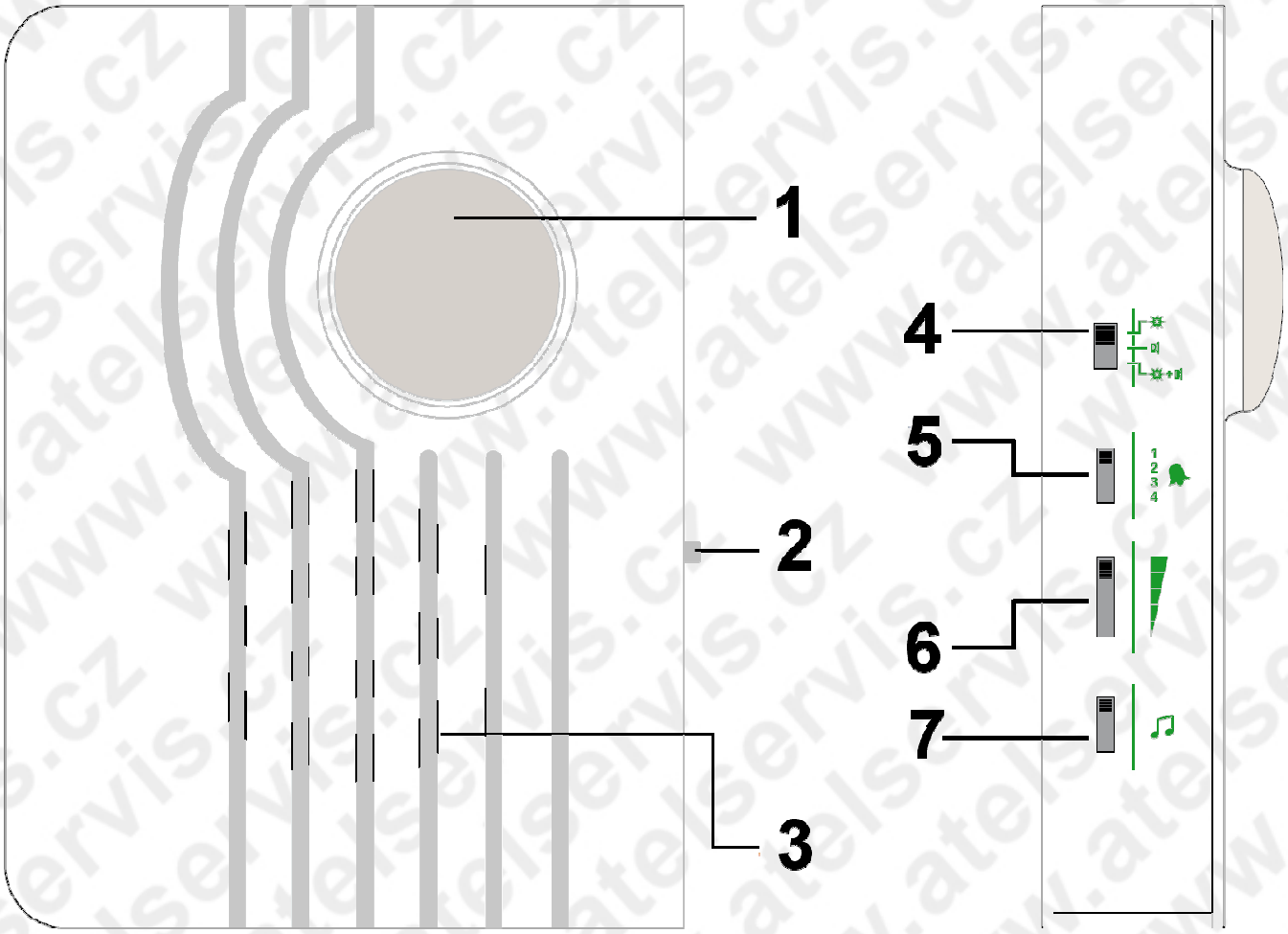

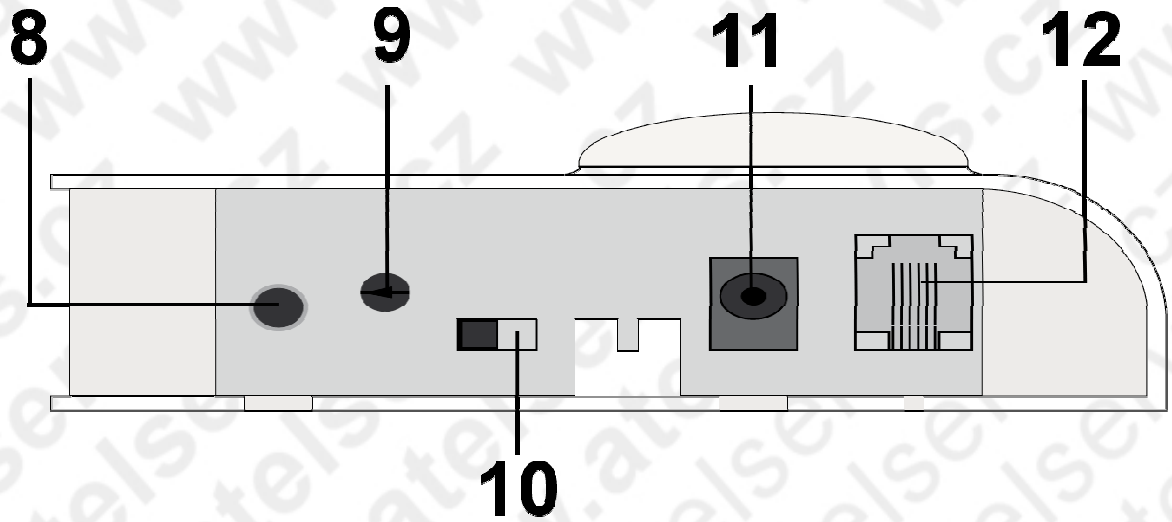

Ovládací prvky

1. světelná signalizace vyzvánění - výbojka
2. vypínač napájení
3. zvuková signalizace vyzvánění - reproduktor
4. přepínač druhu signalizace
   (světelná, zvuková, světelná + zvuková)
5. přepínač druhu melodie
6. přepínač hlasitosti
7. přepínač tónu melodie
8. konektor externího senzoru
9. regulace citlivosti externího senzoru
10. přepínač provozu (externí senzor / telefonní linka)
11. konektor napájecího zdroje, volitelné příslušenství
12. konektor připojení kabelu telefonní linky

Gratulujeme k zakoupení visuTone. Jste si vybrali moderní a spolehlivý systém. Přečtěte si prosím tento návod k obsluze pozorně. Dozvíte se všechny funkce přístroje a jak správně přístroj připojit a uvést do provozu.

Obsah standardního balení:
- visuTone
- 4 baterie (Mignon, AA, LR06)
- Telefonní kabel o délce 5 m
- Senzorový kabel, délka 5 m
- Návod k obsluze včetně záručního listu

ATEL SERVIS spol. s r.o.
Modřanská 1061/15 Praha 4
Tel. 244 404 437
www.atel.cz

Verze 2.10 VTCZ

1. **Vložte baterie** – na zadní straně přístroje najdete otevírací kryt prostoru pro baterie. Otevřete jej jemným stiskem na západku a poté zvednete kryt nahoru. Nyní vložte čtyři baterie, které jsou obsahem balení, a věnujte pozornost správné orientaci polarity. Plus baterie na kontakt plus. Minus baterie na kontakt minus. Uzavřete prostor pro baterie krytem.

Přístroj můžete používat v režimu:

TELEFONNÍ LINKA
- postupujte dle návodu bod **2a**

nebo

EXTERNÍ SENZOR ZVONĚNÍ
- postupujte dle návodu bod **2b**

2a **Připojení kabelu telefonní linky -** připojte telefonní kabel, který je obsahem balení, do konektoru č.12 na spodní straně přístroje a druhou stranu kabelu do telefonní zásuvky ve zdi (telefonní přípojka). Případně použijte rozdvojku telefonního kabelu, volitelné příslušenství. Přepínač č.10 musí být v poloze telefon. Upozornění:
Používejte pouze telefonní kabel dodaný s přístrojem, jinak nemusí být zaručena správná funkce.
Přístroje je určen pro připojení k běžné analogové telefonní lince, analogové telefonní rozhraní.

2b **Připojení externího senzoru** – připevněte externí senzor pomocí lepícího kroužku na zdroj zvuku zvonění, například domovní zvonek. Před montáží odstraňte z lepícího kroužku krycí fólii. Kabel externího zvukového senzoru připojte do konektoru č.8 na spodní straně přístroje. Přepínač č.10 musí být v poloze zvonek, externí senzor. Otočný regulátor citlivosti č.9 nastavte na optimální a spolehlivou reakci přístroje při zvonění externího zdroje, například domovního zvonku.

Upozornění:
Přístroj reaguje na zvonění z telefonní přípojky nebo na zvonění externího zdroje, například domovního zvonku, v závislosti na poloze přepínače č.10. Přístroj není schopen zpracovat oba signály současně.

3. **Vypínač napájení** – stiskněte vypínač napájení č.2 do polohy zapnuto a přístroj je připraven k provozu.

4. **Volba typu signalizace** - pomocí přepínače č.4 můžete zvolit, zda: zvonek nebo telefon kroužek má být signalizován světelně, zvukově nebo současně světelně a zvukově. Chcete-li tak učinit, posuňte přepínač č.4 do jedné z těchto tří poloh nastavení:
   - přepínač nahoře: pouze světelná signalizace
   - přepínač ve středu: pouze zvuková signalizace
   - přepínač dole: světelná a zvuková signalizace současně

5. **Volba melodie** - pomocí přepínače melodie č.5 můžete vybrat jednu z čtyř dostupný melodií zvukové signalizace.

6. **Nastavení úrovně hlasitosti** - pro nastavení optimální hlasitosti zvukové signalizace použijte přepínač č.6. Máte k dispozici celkem 5 různých úrovní hlasitosti.

7. **Nastavení tónu zvukové signalizace** - pro nastavení optimálního tónu použijte přepínač č.7. Máte k dispozici celkem 4 různé výšky tónu, od nízkých tónů až po pronikavé vysoké.

ATEL SERVIS spol. s r.o.
Modřanská 1061/15 Praha 4
Tel. 244 404 437
www.atel.cz

Verze 2.10 VTCZ

ZÁRUČNÍ LIST

Dodavatel poskytuje záruku na přístroj 24 (dvacetčtyři) měsíců od data prodeje. V rámci záruky odstraní dodavatel nebo jím prověřená servisní společnost po předložení řádně vyplněného originálního záručního listu bezplatně závady způsobené výrobní vadou.

Záruka zaniká:

- jestliže závada vznikla nesprávnou obsluhou nebo neodbornou instalací
- při zásahu do přístroje neoprávněnou osobou
- při mechanickém poškození
- při vniknutí kapaliny do přístroje nebo při jeho používání v prostředí s nadměrnou vlhkostí
- při poškození nebo odstranění záruční plomby
- pokud je výrobní číslo nečitelné nebo pokud bylo odstraněno
- při poškození vzniklém atmosférickými poruchami nebo živelnou událostí

Výrobní číslo:	**2.10 VTCZ** /
Datum prodeje:	
Prodejce *razítko a podpis*	ATEL SERVIS spol. s r.o. Modřanská 1061/15 143 00 Praha 4 Tel. 244 404 437 www.atel.cz

Další výrobky pro seniory:

Přídavný telefonní zvonek je vhodný nejen pro seniory a pro sluchově postižené, ale také pro hlučné provozy, kde není slyšet standardní telefonní zvonění. Jako jsou například sklady, dílny, truhlárny, autodílny apod. Zapojí se velice snadno a to do série nebo paralelně na klasickou (analogovou) telefonní linku. Signalizuje vyzvánění opticky a zvukově s nastavitelnou hlasitostí (hlasitost normální nebo velmi vysoká). Nevyžaduje napájení ze sítě a nepotřebuje baterie - přídavný zvonek je napájen pouze z telefonní linky. Možnost montáže na zeď.

Hlasitý zvonek s bleskem je vhodný zejména pro seniory, osoby nedoslýchavé s částečnou redukcí sluchu, ale je také vhodný pro místa s vysokou hladinou okolního hluku. Vysokou hlasitost vyzvánění (nastavitelná až +95dB) a světelnou signalizaci vyzvánění (obdoba blesku fotoaparátu) oceníte všude tam, kde již nepostačuje hlasitost vyzvánění běžného telefonu. Regulace hlasitosti až +95dB, volba režimu signalizace: hlasité vyzvánění, záblesky nebo současně hlasité zvonění se záblesky. Rozměry 125x125x120mm

Made in Germany

Snadné ovládání nejen pro TV - překážejí Vám na stole minimálně tři ovladače s množstvím nepřehledných tlačítek a neznámých funkcí? Nejpoužívanější tlačítka jsou přitom přepínání programů a ovládání hlasitosti. Tento jednoduchý ovladač zamezí neúmyslným změnám nastavení televize a umožní především seniorům snadno přepínat a zesilovat / zeslabovat televizi pomocí jednoho minimalistického ovladače. Tento univerzální učící se ovladač je vhodný pro hotely, domovy důchodců, nemocnice, lázeňská zařízení, restaurace atd. Největší výhodou jsou extra velká tlačítka a to, že každému tlačítku se dá přiřadit jakýkoliv povel z různých dálkových ovladačů. Univerzálnímu ovladači je jedno, zda povely pochází z jednoho nebo z několika různých originálních ovladačů - nahradí všechna infračervené dálkové ovládání.

Osobní alarm pro ochranu před útočníkem je estetický a praktický bezpečnostní přívěšek pro vaši ochranu před náhodnými i úmyslnými útočníky nebo zloději. Starší lidé jej mohou použít k přivolání pomoci při zdravotních potížích. Osobní alarm má vestavěnou hlasitou sirénu pro odrazení útočníka a blikající LED světlo pro noční poplach. Spolehlivě upozorní okolí na nebezpečnou situaci. Aktivace se provádí vytržením poutka z přívěšku. Poutko je uchyceno tak, aby nedocházelo k nechtěné aktivaci. Lze jej jednoduše vrátit zpět a tím opět připravit osobní alarm k dalšímu použití. Dodáváno včetně baterií.

Bezdrátový minialarm pro zvýšení bezpečnosti a k zjištění vstupu nepovolené osoby. Jeden z nejoblíbenějších a velmi účinných minialarmů pro hlídání dveří a oken na našem trhu. Ohlídá jakékoliv okno nebo dveře, a jakmile se je pokusí někdo otevřít, okamžitě minialarm reaguje na otevření okna či dveří hlasitým houkáním. Tím vás a své okolí upozorní na otevírající se okno nebo dveře. Lze použít i k hlídání během noci, když jste doma. Minialarm je plně autonomní a nevyžaduje další komponenty pro hlídání. Vše potřebné je již vestavěno v alarmu. Montáž je velmi jednoduchá a rychlá, s minimálními náklady. Minialarm je vybaven samolepícím povrchem k rychlé montáži. Obsluha spočívá pouze v zapnutí nebo vypnutí minialarmu. Dodáván včetně baterií.

Kontaktujte poradce výrobků pro seniory

244 400 498

Zákaznická linka seniorů

Kontaktujte poradce výrobků pro seniory

244 400 498

Zákaznická linka seniorů